TISA
TRANSMISIONES INDUSTRIALES
SOCIEDAD ANONIMA

4392.1749 / 2205.1424
info@tisatransmisiones.com.ar
www.tisatransmisiones.com.ar
Av. Eva Perón 611, Temperley Bs. As.

LIMITADORES DE TORQUE MONODISCO CON ACOPLAMIENTO FLEXIBLE A CADENA TIPO NLCAF

El limitador de torque con acoplamiento elástico LCAF es un dispositivo que combina la protección de las cadenas cinemáticas contra sobrecarga y permite además cierta desalineación entre los ejes acoplados.

Su construcción permite desconectar la transmisión quitando un eslabón de la cadena sin desmontar las máquinas acopladas.

Su utilización es muy conveniente en los ejes de entrada de reductores, variadores de velocidad, o cualquier vinculación de un motor eléctrico cuya carga debe ser protegida.

Los piñones se construyen en acero y las cadenas normalizadas según normas ASA.

Mantenemos stock permanente de estos elementos con diámetro C mínimo y sin chavetero. El cliente puede agrandarlo según sus necesidades hasta el valor máximo admitido o pedirlo a fábrica, en cuyo caso se cobrará un sobreprecio por tal operación.

Forma constructiva típica

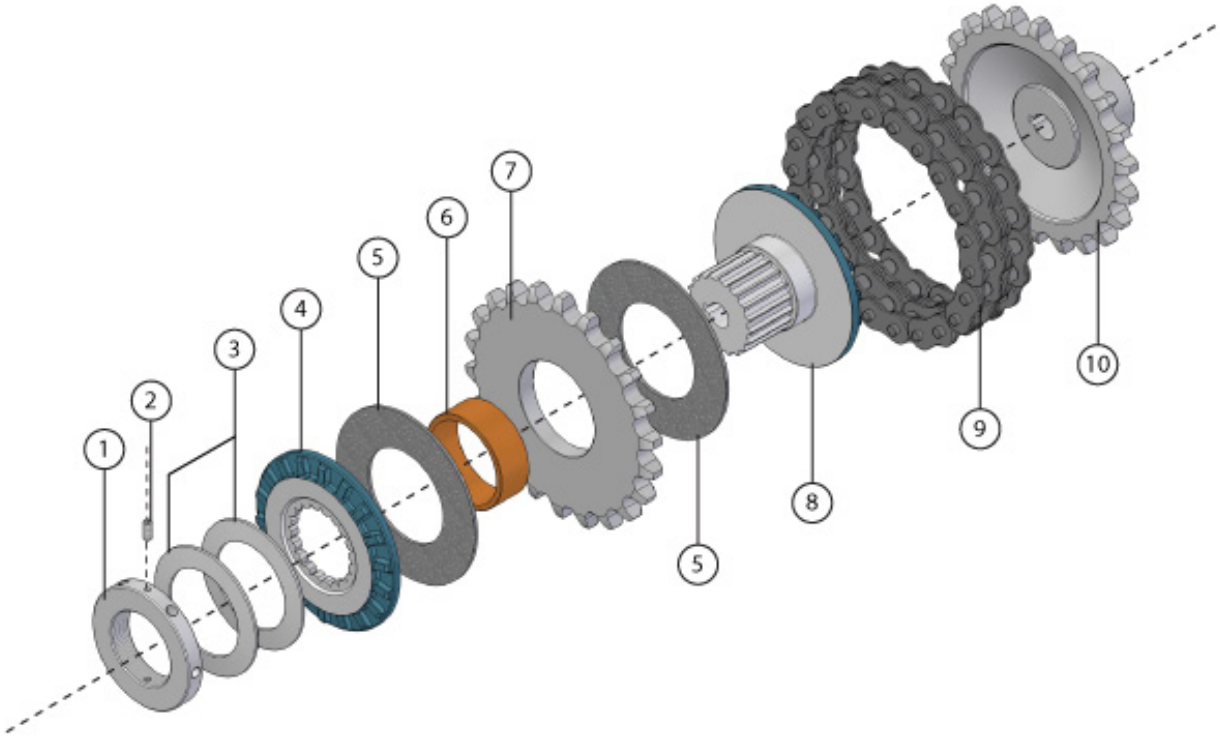

1 - Tuerca de regulación
2 - Tornillo de retención
3 - Resortes platillo
4 - Plato de presión
5 - Discos de fricción
6 - Buje
7 - Piñón de cadena
8 - Cuerpo
9 - Cadena
10 - Cubo dentado

Datos técnicos

TIPO	Torque Nm	Cant de resortes	A	C H7		C´ H7		D	I	Piñon de Cadena		G	H	J
				min	max	min	max			Z	Paso			
NLCAF-0,5/1	5	1	50	10	17	10	22	40	30	16	5/8"	89	38	2
NLCAF-0,5/2	7,5	2												
NLCAF-1/1	10	1	60	12	20	12	26	46	35	18	5/8"	99	42	3
NLCAF-1/2	15	2												
NLCAF-2/1	20	1	72	12	24	12	32	52	40	20	5/8"	109	50	3
NLCAF-2/2	30	2												
NLCAF-4/1	40	1	86	15	28	15	40	60	50	24	5/8"	129	60	3
NLCAF-4/2	60	2												
NLCAF-8/2	80	2	104	18	35	18	45	72	60	24	3/4"	155	70	3
NLCAF-8/3	120	3												
NLCAF-16/2	160	2	126	20	38	20	50	82	55	26	3/4"	167	80	3
NLCAF-16/3	250	3												
NLCAF-32/2	320	2	152	22	45	22	65	90	65	24	1"	208	98	3
NLCAF-32/3	500	3												
NLCAF-63/2	630	2	185	25	50	25	75	102	80	28	1"	240	115	3
NLCAF-63/3	1000	3												
NLCAF-125/2	1250	2	224	30	60	30	85	120	90	26	1 1/4"	281	130	4
NLCAF-125/3	2000	3												
NLCAF-250/2	2500	2	270	40	80	40	105	132	110	26	1 1/2"	337	160	4
NLCAF-250/3	4000	3												
NLCAF-500/2	5000	2	342	50	100	50	130	168	140	34	1 1/2"	434	200	4
NLCAF-500/3	8000	3												
NLCAF-1000/2	10000	2	432	60	130	60	165	210	175	32	2"	546	250	7
NLCAF-1000/3	16000	3												
NLCAF-2000/2	20000	2	546	75	170	75	210	260	220	40	2"	676	312	8
NLCAF-2000/3	32000	3												
NLCAF-4000/2	40000	2	690	100	22	100	260	325	260	50	2"	838	390	10
NLCAF-4000/3	64000	3												

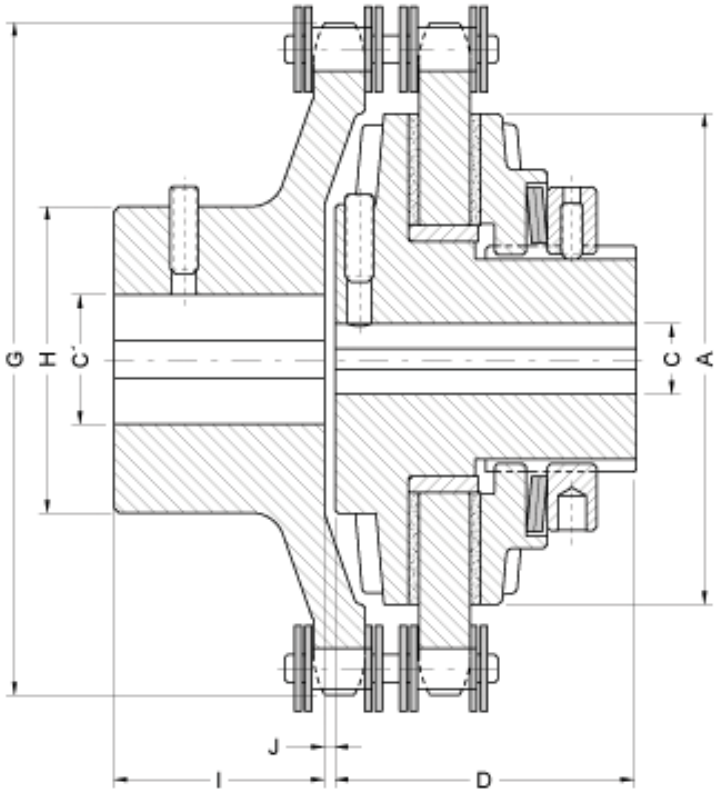

Ejemplos de montaje

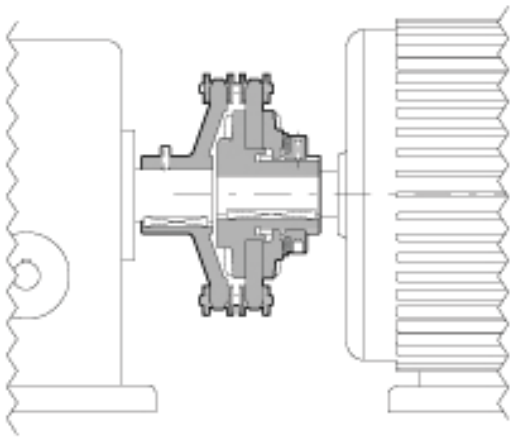

Limitador de torque con acoplamiento flexible a cadena LCAF vinculando un motor eléctrico con un reductor.

Regulación

La regulación del torque se realiza con toda comodidad entre amplios límites debiendo seguir los pasos indicados a continuación:

1- Con una llave tipo Allen aflojar el tornillo de retención A hasta que salga por completo de la ranura del cuerpo en la que se encontraba.

2- Introducir un punzón de diámetro adecuado en alguno de los agujeros B de la tuerca de regulación C.

3- Hacerla girar en un sentido u otro según se desee aumentar o disminuir el torque transmisible.
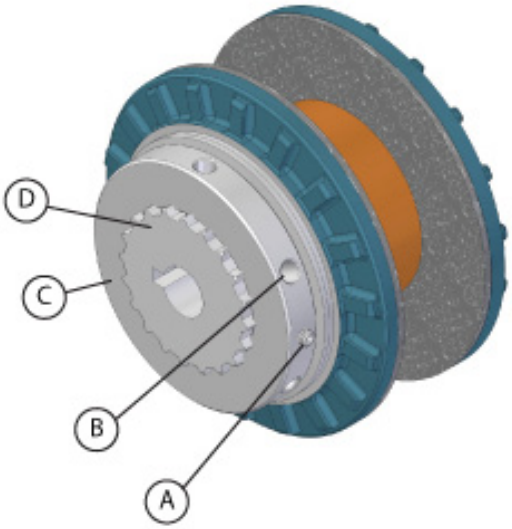
4- Fijar nuevamente el tornillo A cuidando que entre en la ranura más próxima tallada sobre el cuerpo D, en caso contrario podria dañarse la rosca y atascarse la tuerca de regulación C.